Слаботочное, электромагнитное, высокочувствительное, герконовое, миниатюрное, одностабильное, негерметичное, постоянного тока с одним замыкающим контактом, пониженной потребляемой мощностью и повышенной надежностью, с однорядным расположением выводов и встроенным диодом гашения ЭДС самоиндукции.

Предназначено для коммутации цепей постоянного и переменного тока частотой 10000 Hz.

Изготавливается в соответствии с ГОСТ 16121-86 и ИДЯУ.647613.014 ТУ.

Вид климатического исполнения: УХЛ и В.

Пример записи при заказе: **Реле РГК 36 ИДЯУ.647613.014-01 ИДЯУ.647613.014 ТУ.**

Технические параметры

Тип	исполнение	без диода	с диодом	$U_{раб}$, В	$U_{сраб}$, В, (не более)	$U_{отпус}$,В, (не менее)	$R_{обмотки}$, Ом
1	2	3	4	5	6	7	8
РГК 36	ИДЯУ.647613.014	+	-	$5^{+1,6}_{-0,5}$, $6^{+0,6}_{-1,5}$	3,3	0,6	1400 ± 140
	ИДЯУ.647613.014-01	+	-	$5 \pm 0,5$	3,3	0,7	1900 ± 190
	ИДЯУ.647613.014-02	+	-	$24^{+5,7}_{-2,4}$ $27^{+2,7}_{-5,4}$	15,0	2,6	3200 ± 320
	ИДЯУ.647613.014-03	+	-	$12^{+4,5}_{-1,2}$, $15^{+1,5}_{-4,2}$	7,6	1,2	3200 ± 320
	ИДЯУ.647613.014-04	+	-	$24^{+5,7}_{-2,4}$, $27^{+2,7}_{-5,7}$	15,0	2,6	6750 ± 675
	ИДЯУ.647613.014-05	-	+	$5^{+1,6}_{-0,5}$, $6^{+0,6}_{-1,5}$	3,3	0,6	1400 ± 140
	ИДЯУ.647613.014-06	-	+	$5 \pm 0,5$	3,3	0,7	1900 ± 190
	ИДЯУ.647613.014-07	-	+	$24^{+5,7}_{-2,4}$ $27^{+2,7}_{-5,4}$	15,0	2,6	3200 ± 320
	ИДЯУ.647613.014-08	-	+	$12^{+4,5}_{-1,2}$, $15^{+1,5}_{-4,2}$	7,6	1,2	3200 ± 320
	ИДЯУ.647613.014-09	-	+	$24^{+5,7}_{-2,4}$, $27^{+2,7}_{-5,7}$	15,0	2,6	6750 ± 675

1	2	3	4	5	6	7	8
РГК 36В	ИДЯУ.647613.014-10	+	-	$5^{+1,6}_{-0,5}$, $6^{+0,6}_{-1,5}$	3,3	0,6	1400 ± 140
	ИДЯУ.647613.014-11	+	-	$5 \pm 0,5$	3,3	0,7	1900 ± 190
	ИДЯУ.647613.014-12	+	-	$24^{+5,7}_{-2,4}$ $27^{+2,7}_{-5,4}$	15,0	2,6	3200 ± 320
	ИДЯУ.647613.014-13	+	-	$12^{+4,5}_{-1,2}$, $15^{+1,5}_{-4,2}$	7,6	1,2	3200 ± 320
	ИДЯУ.647613.014-14	+	-	$24^{+5,7}_{-2,4}$, $27^{+2,7}_{-5,7}$	15,0	2,6	6750 ± 675
	ИДЯУ.647613.014-15	-	+	$5^{+1,6}_{-0,5}$, $6^{+0,6}_{-1,5}$	3,3	0,6	1400 ± 140
	ИДЯУ.647613.014-16	-	+	$5 \pm 0,5$	3,3	0,7	1900 ± 190
	ИДЯУ.647613.014-17	-	+	$24^{+5,7}_{-2,4}$ $27^{+2,7}_{-5,4}$	15,0	2,6	3200 ± 320
	ИДЯУ.647613.014-18	-	+	$12^{+4,5}_{-1,2}$, $15^{+1,5}_{-4,2}$	7,6	1,2	3200 ± 320
	ИДЯУ.647613.014-19	-	+	$24^{+5,7}_{-2,4}$, $27^{+2,7}_{-5,7}$	15,0	2,6	6750 ± 675

Технические характеристики

$R_{контактов}$, Ом, не более	0,15	
$t_{срабатывания}$, мс, не более	1,0	
$t_{отпускания}$, мс, не более	0,5	
R изоляции между токоведущими цепями реле, МОм, не менее		
в нормальных климатических условиях	1000	
при максимальной рабочей температуре	100	
при повышенной влажности, инее, росе в условиях соляного тумана,	10	
плесневые грибы, статической пыли (климатическое исполнение В)	5	
Электрическая прочность изоляции реле (эффективное значение), В	между токоведущими цепями	между контактами
в нормальных климатических условиях	500	180
при повышенной влажности, инее, росе	300	110
при пониженном атмосферном давлении	150	110
в условиях соляного тумана, плесневых грибов, статической пыли	200	110
Масса, г, не более	2,6	

Режимы коммутации

Диапазон коммутации		Род тока	Вид нагрузки	Частота коммутации, Hz	Число коммутационных циклов	
I, A	U, B				Σ	t=70°C
$5\cdot10^{-9}$ - 0,01	10^{-5}- 6	const и var	Активная	100	10^{8}	$5\cdot10^{7}$
0,01 - 0,05	6-100			50	10^{7}	$5\cdot10^{6}$
0,05 - 0,1	6-100			20	$5\cdot10^{6}$	$2,5\cdot10^{6}$
0,1 - 0,5	6-20			10	$5\cdot10^{6}$	$2,5\cdot10^{6}$

Схема электрическая принципиальная

-00…-04, -10,…-14

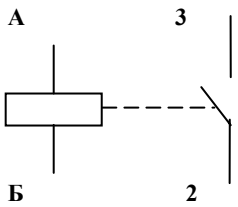

-05,…-09,-15,…-19

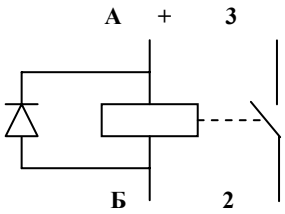

Установочные размеры

Все исполнения

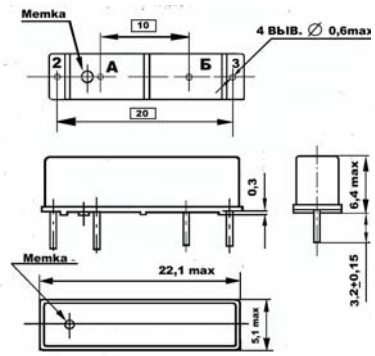

Условия эксплуатации

t окружающей среды, °C	от минус 50 до плюс 70
Относительная влажность при температуре не более 35° C,	до 98%
Атмосферное давление, Па (мм рт. ст.)	670…$3,03\cdot10^{4}$ (от 5 до 2280)
Синусоидальная вибрация: св.1 до 50Hz св. 50 до 2000Hz	 с амплитудой перемещения 1,5мм с амплитудой ускорения 200 м/с^2 (20g)
Механические удары: одиночные длительностью 0,1-2 мс многократные длительностью 2-10 мс	 9 с ускорением до 500 м/с^2 (50g) 10000 с ускорением до 400 м/с^2 (40g)