НАЗНАЧЕНИЕ

Преобразователь измерительный ПР-01-ТК-2400 предназначен для непрерывного измерения параметров однофазной сети, передачи результатов измерений по интерфейсу RS-485 (протокол Modbus) и преобразования в два унифицированных сигнала постоянного тока следующих величин: ток, напряжение, активная мощность, реактивная мощность, полная мощность сети, коэффициент мощности.

- Вычисление активной, реактивной, полной мощности и коэффициента мощности сети методом одного ваттметра.
- Номинальная частота измерительной сети от 50 Гц до 4000 Гц.
- Программное задание номинального значения тока на измерительном входе.
- Два гальванически развязанных между собой унифицированных токовых выхода.
- Программное задание диапазона изменения сигнала отдельно по каждому токовому выходу.
- Интерфейс RS-485, протокол Modbus (RTU).
- Настройка преобразователя осуществляется с помощью пульта настроек ПН-01-ТК или специального программного обеспечения через интерфейс RS-485, протокол Modbus (RTU).
- Размер корпуса позволяет устанавливать преобразователь вместо существующих приборов.

ТЕХНИЧЕСКИЕ ХАРАКТЕРИСТИКИ

- Номинальная частота, Гц..... 50; 60; 500; 1000, 2400; 4000*
- Номинальные значения измеряемых величин (на входах преобразователя):
  –напряжение $U_{ном}$, В 100
  –ток $I_{ном}$, А 0,5; 1; 2,5; 5
- Предельные значения измеряемых величин (на входах преобразователя):
  –напряжение, В 120
  –ток, А ..... $1{,}2 \times I_{ном}$
- Порог отображения измеряемых величин от номинальных значений:
  –напряжение, %..... 20
  –ток, % 1
- Приведенная погрешность при преобразовании измеренной величины в цифровой сигнал, %, не более:
  –в диапазоне частот от 50 до 999 Гц..... ±0,5
  –в диапазоне частот от 1000 до 4000 Гц..... ±2,0
- Приведенная погрешность при преобразовании измеренной величины в аналоговый сигнал, %, не более:
  –в диапазоне частот от 50 до 999 Гц..... ±1,0
  –в диапазоне частот от 1000 до 4000 Гц..... ±2,0
- Диапазоны выходных унифицированных токовых сигналов, мА:
  – -5..0..5;
  –0..2,5..5;
  –0..5;
  –0..20;
  –4..20.

---

* - преобразователь работает на определенной номинальной частоте из указанного ряда, которая устанавливается на этапе производства в соответствии с требованиями технического задания.

СХЕМА ПОДКЛЮЧЕНИЯ

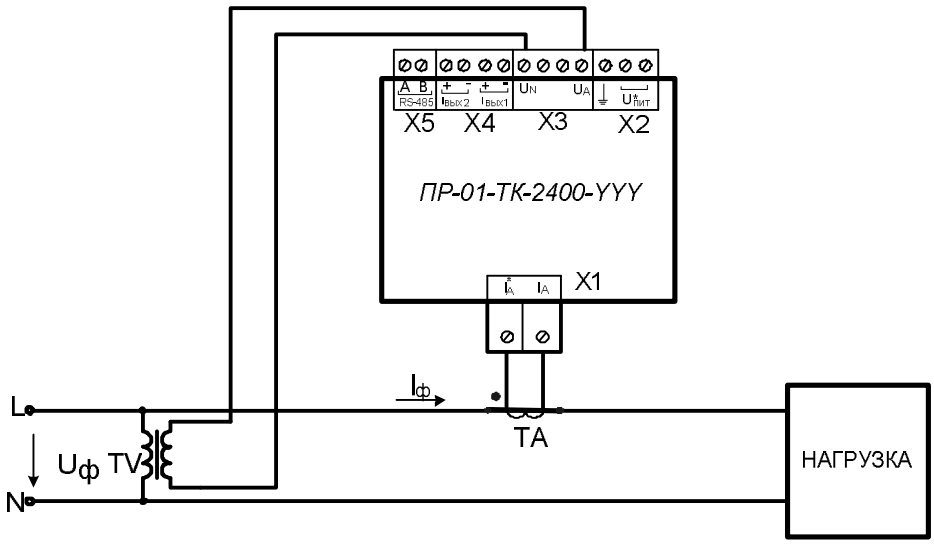

ДОПОЛНИТЕЛЬНАЯ ИНФОРМАЦИЯ

- Рабочий диапазон температур (группа В4 по ГОСТ 12997)..... +5°С ..+50°С
- Пыле-влагозащита (ГОСТ 14254)..... IP40
- Напряжение питания преобразователя в зависимости от исполнения:
  –(70..300) В пост. тока; (50..250) В с частотой 50 Гц;
  –(24±4) В постоянного тока.
- Цепь измерения тока гальванически развязана относительно цепи измерения напряжения. Два токовых выхода гальванически развязаны между собой. Интерфейс RS-485 гальванически развязан ото всех входных цепей.
- Потребляемая мощность, ВА, не более 4
- Габаритные размеры (Ш×В×Д), мм ..... 125×60×200

ОБОЗНАЧЕНИЕ ПРИ ЗАКАЗЕ

Преобразователь измерительный **ПР-01-ТК**-*XXXX*-*YYY*-*Z*, где

XXXX – номинальная частота измерительной сети из ряда 50; 60; 500; 1000, 2400; 4000Гц;

YYY – напряжение питания преобразователя:
“24В” – 24 В постоянного тока;
“220В” – (70..300) В пост. тока; (50..250) В переменного тока.

Z – исполнение преобразователя:
“У” – исполнение преобразователя без токовых выходов;
отсутствует обозначение – исполнение с токовыми выходами.

Пример. **ПР-01-ТК-2400-220В** – преобразователь измерительный ПР-01-ТК с напряжением питания (50..250) В переменного или (70..300) В постоянного тока; частота измерительной сети 2400 Гц.

телефоны: +380 57 732 94 59, +380 57 758 85 46
E–mail: turbo@turbo.com.ua, dir@turbo.com.ua
ТУРБОКОНТРОЛЬ