ПРИБОР ИЗМЕРИТЕЛЬНЫЙ ЦИФРОВОЙ ИП-7-2-ТК

НАЗНАЧЕНИЕ

Прибор измерительный цифровой ИП-7-2-ТК предназначен для защиты турбины от разрушений путем измерения перепада давлений на проточной части цилиндра турбины и определения относительной мощности ступени.

Прибор позволяет выполнять независимое измерение и масштабирование токовых сигналов от двух датчиков давления (датчики могут иметь различные диапазоны выходных сигналов и диапазоны измерения).

- Подключение двух датчиков.
- Отображение относительной мощности ступени в %.
- При необходимости отображение значения давления по каждому из каналов.
- Релейная и светодиодная сигнализация о достижении заданных значений.
- Защита от ложных срабатываний при помехах и перебоях питания.
- Программируемый унифицированный выход 0..5, 0..20 или 4..20 мА.
- Интерфейс RS-485, протокол MODBUS (RTU).
- Пятиразрядный индикатор зеленого свечения с высотой знака 20 мм.

ТЕХНИЧЕСКИЕ ХАРАКТЕРИСТИКИ

- Относительная мощность ступени определяется суммированием значений двух параметров, масштабированием и индикацией полученной суммы в %.
- Пределы допускаемой основной приведенной погрешности преобразования входных сигналов в показания цифровой индикации

Отображаемая величина	Диапазон входного сигнала, мА		
	0 – 20	4 - 20	0 - 5
значение параметра	±0,5 %	±0,5 %	±0,5 %
значение суммы параметров	±0,7 %	±0,7 %	±0,7 %

- Предел допускаемой основной абсолютной погрешности преобразования входного сигнала в унифицированный выходной сигнал составляет, мА ..... ±0,05
- Входное сопротивление прибора, Ом 120

Прибор комплектуется выносным пультом, с помощью которого производится настройка прибора. Параметры настройки сохраняются в энергонезависимой памяти.

СХЕМЫ ПОДКЛЮЧЕНИЯ

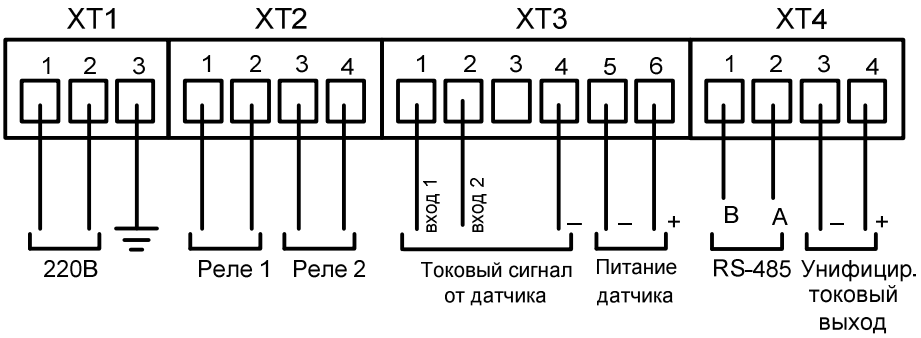

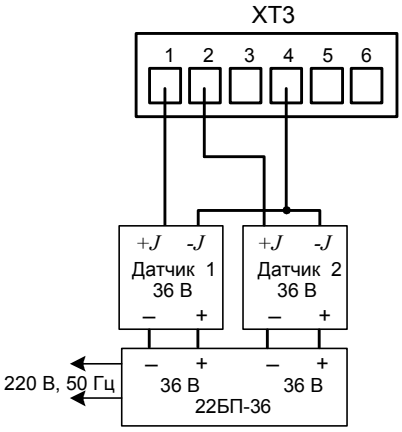

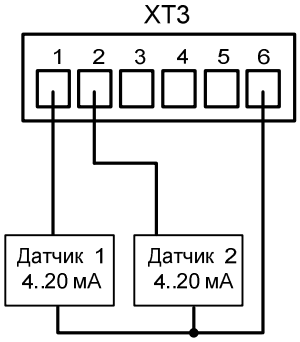

Применение датчиков 0-5 мА, 0-20 мА

Применение датчиков 4-20 мА

ДОПОЛНИТЕЛЬНАЯ ИНФОРМАЦИЯ

- Рабочий диапазон температур прибора .....+5°С..+50°С
- Пыле-влагозащита (ГОСТ 14254).....IP41
- Прибор имеет 2 реле, способных коммутировать цепь постоянного тока от 30В/5А до 125В/0,3А при активной или индуктивной ($\tau \leq 40$ мс) нагрузке, а также переменного тока до 270В/3А при $\cos\varphi \geq 0{,}4$. Допускается коммутация цепи постоянного тока до 220В/0,15А при снижении ресурса реле до 10000 срабатываний.
- Сопротивление нагрузки токового выхода, Ом, не более:
  - при выходном сигнале 0-5 мА 2000
  - при выходном сигнале 0-20 мА, 4-20 мА..... 600
- Гальваническая развязка между входными цепями, токовым выходом, RS-485, выдерживающая действие испытательного напряжения, В 500
- Напряжение питания прибора в зависимости от исполнения:
  - 220^{+22}_{-33} В частота (50±1) Гц;
  - (24±4) В постоянного тока.
- Потребляемая мощность, ВА, не более 8
- Габаритные размеры (Ш×В×Д), мм 144x74x120
- Установочные размеры:
  - вырез в щите, мм 136x66,5
  - монтажная глубина, мм 130

ОБОЗНАЧЕНИЕ ПРИ ЗАКАЗЕ

ИП-7-2-ТК-*z*

z – питание прибора:

“24В” – 24 В постоянного тока;

отсутствует обозначение – 220В переменного тока.